LIPIŃSCY DOMY M&L LIPIŃSCY BIURO PROJEKTOWE, LIPIŃSCY DOMY

ul.Belgijska 69,54-404 Wrocław
tel +48 71 354 59 49, kom. +48 883 909 409
email: biuro@lipinscy.pl,
https://lipinscy.pl/projekt/sofia-iv/

PROJEKT DOMU

SOFIA IV

83,22m²

LMB41c



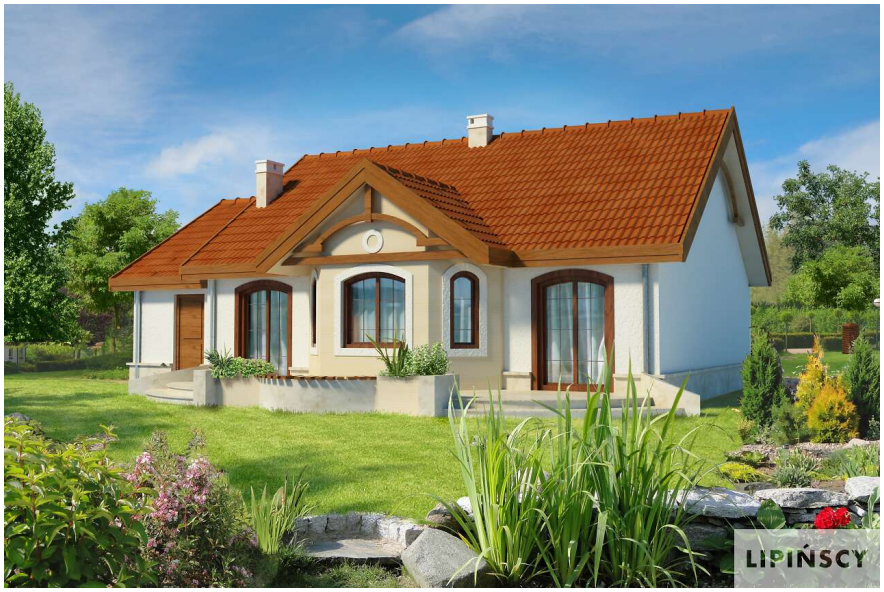

Autorzy projektu: dr inż. arch. Ludwika Juchniewicz-Lipińska, dr inż. arch. Miłosz Lipiński

OPIS PROJEKTU

Kolejna wersja lubianego przez Inwestorów projektu Sofia. W Sofii IV dodaliśmy dodatkową sypialnię i przewidzieliśmy pomieszczenie na kotłownię z możliwością jej adaptacji na paliwo stałe (za garażem, z oddzielnym wyjściem na zewnątrz). W domu mieszkańcy mają więc teraz do dyspozycji salon z dekoracyjnym wykuszem, graniczący z otwartą na niego kuchnią, trzy sypialnie i wygodną łazienkę. Jednostanowiskowy garaż doskonale komponuje się z bryłą domu. Niewątpliwą ozdobą Sofii IV są jej charakterystyczne elementy: ładnie zaprojektowany ganek, okiennice oraz łukowate okna w elewacji ogrodowej.

BLACK FRIDAY - BLACK WEEK 2026 - PROJEKT TWOJEGO DOMU O 600 ZŁ TANIEJ

- 600 zł

cena projektu

3 890 zł z VAT ~~4490 zł~~

Powierzchnia użytkowa	83,22m²
Garaż	17,30m²
Kotłownia	5,21m²
Pow. zabudowy	132,31m²
Wys. kalenicy	6,51m
Kąt nachylenia dachu	35
Powierzchnia dachu	194,70m²
Min. szerokość działki	20,30m

ZAPOTRZEBOWANIE ENERGETYCZNE

EUco = 46.3 kWh/(m²rok)

EP = 65.47 kWh/(m²rok)

Projekt zgodny z **WT2021**

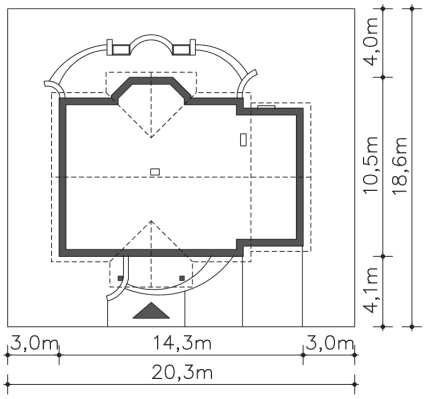

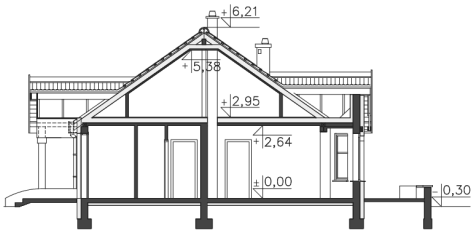

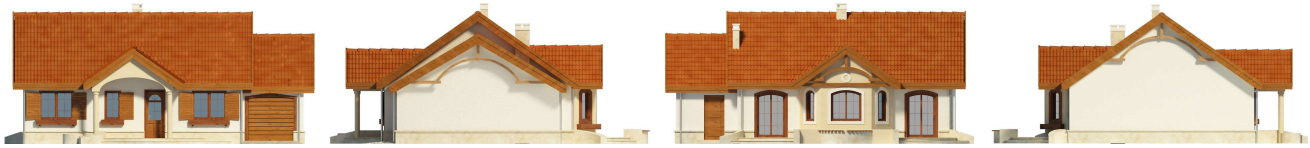

ul.Belgijska 69,54-404 Wrocław
tel +48 71 354 59 49, kom. +48 883 909 409
email: biuro@lipinscy.pl,
https://lipinscy.pl/projekt/sofia-iv/

PARTER

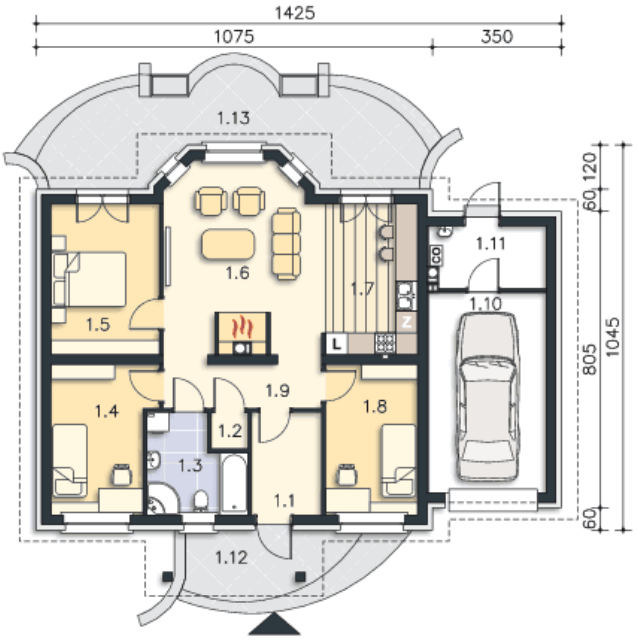

105.73M^2

1.1 Wiatrołap	5.3m^2
1.2 Pom.gosp.	1m^2
1.3 Łazienka	6.46m^2
1.4 Pokój	10.69m^2
1.5 Pokój	12m^2
1.6 Salon	21.6m^2
1.7 Kuchnia	10.57m^2
1.8 Pokój	10.16m^2
1.9 Komunikacja	5.44m^2
1.10 Garaż	17.3m^2
1.11 Kotłownia	5.21m^2
1.12 Podest	7.59m^2
1.13 Taras	22.64m^2

STRYCH 27.48M^2