LIPIŃSCY DOMY M&L LIPIŃSCY BIURO PROJEKTOWE, LIPIŃSCY DOMY

ul.Belgijska 69,54-404 Wrocław
tel +48 71 354 59 49, kom. +48 883 909 409
email: biuro@lipinscy.pl,
https://lipinscy.pl/projekt/rawenna/

PROJEKT DOMU

RAWENNA

108,85m²

LMB74

BLACK FRIDAY - BLACK WEEK 2026 - PROJEKT TWOJEGO DOMU O 600 ZŁ TANIEJ

- 600 zł





cena projektu

4 090 zł z VAT ~~4690 zł~~

Powierzchnia użytkowa	108,85m²
Pow. zabudowy	135,27m²
Wys. kalenicy	6,48m
Kąt nachylenia dachu	30
Powierzchnia dachu	194,90m²
Min. szerokość działki	20,90m

ZAPOTRZEBOWANIE ENERGETYCZNE

EUco = 41.49 kWh/(m²rok)

EP = 58.89 kWh/(m²rok)

Projekt zgodny z **WT2021**

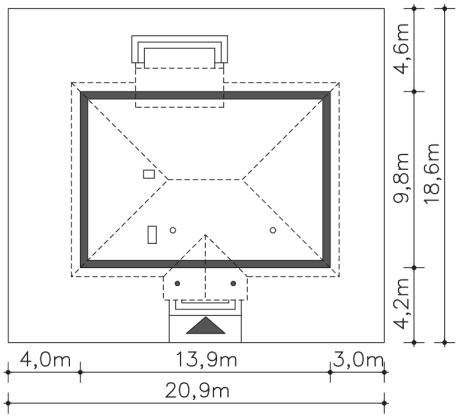

Autorzy projektu: dr inż. arch. Ludwika Juchniewicz-Lipińska, dr inż. arch. Miłosz Lipiński

OPIS PROJEKTU

Niewielki dom parterowy, który dzięki funkcjonalnemu rozplanowaniu wnętrza gwarantuje wygodę mieszkańcom. Do ich dyspozycji jest wygodny pokój dzienny, z wyjściem na częściowo zadaszony taras, duża, półotwarta kuchnia z miejscem na stół, trzy ustawne sypialnie, łazienka oraz wc. Obok kuchni przewidziano spiżarkę, zaplanowano także pomieszczenie gospodarcze z kotłem gazowym. Bryła budynku jest prosta, dach także, dzięki czemu dom jest niedrogi w wykonaniu.

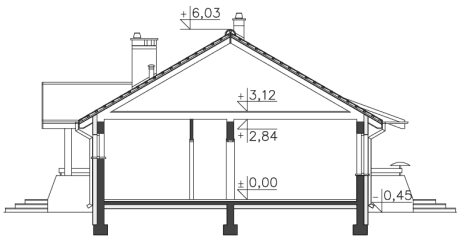



ul.Belgijska 69,54-404 Wrocław
tel +48 71 354 59 49, kom. +48 883 909 409
email: biuro@lipinscy.pl,
https://lipinscy.pl/projekt/rawenna/

PARTER



108.85M^2

1.1 Wiatrołap	3.14m^2
1.2 C.o.	3.02m^2
1.3 Komunikacja	12.58m^2
1.4 Wc	1.3m^2
1.5 Spiżarnia	1.58m^2
1.6 Kuchnia	14.24m^2
1.7 Pokój dzienny	31.81m^2
1.8 Pokój	11.21m^2
1.9 Pokój	12.73m^2
1.10 Pokój	10.12m^2
1.11 Łazienka	7.12m^2
1.12 Podest	5.07m^2
1.13 Taras	9.36m^2