LIPIŃSCY DOMY M&L LIPIŃSCY BIURO PROJEKTOWE, LIPIŃSCY DOMY

ul.Belgijska 69,54-404 Wrocław
tel +48 71 354 59 49, kom. +48 883 909 409
email: biuro@lipinscy.pl,
https://lipinscy.pl/projekt/dubrownik/

PROJEKT DOMU

DUBROWNIK 72,55m²

LMB18

cena projektu

3 190 zł z VAT

Powierzchnia użytkowa	72,55m²
Pow. zabudowy	91,39m²
Wys. kalenicy	4,70m
Kąt nachylenia dachu	18
Powierzchnia dachu	123,00m²
Min. szerokość działki	17,30m

ZAPOTRZEBOWANIE ENERGETYCZNE

EUco = 49.42 kWh/(m²rok)

EP = 68.81 kWh/(m²rok)

Projekt zgodny z WT2021

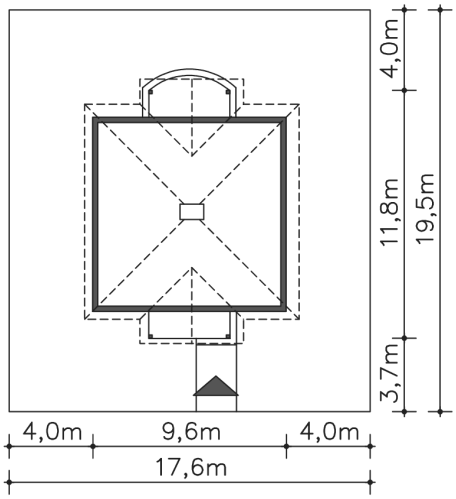

Autorzy projektu: dr inż. arch. Ludwika Juchniewicz-Lipińska, dr inż. arch. Miłosz Lipiński

OPIS PROJEKTU

Malutki dom o bardzo prostej konstrukcji i formie. Doskonale nadaje się dla 2 - 3 osób, lub może pełnić rolę domu letniskowego. Cały dom można łatwo ogrzać kominkiem. Komin umieszczono centralnie w pokoju dziennym. Kuchnia dostępna z wiatrołapu połączona jest wygodnie z pokojem dziennym, z którego jest wyjście na zadaszony taras ogrodowy. Dwie sypialnie i łazienka stanowią strefę nocną. W łazience umieszczono kocioł dwufunkcyjny. Dom wymaga stosunkowo niewielkich nakładów finansowych zarówno ze względu na małą powierzchnię jak i bardzo proste rozwiązania konstrukcyjne.

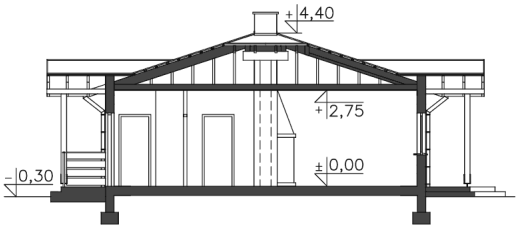

ul.Belgijska 69,54-404 Wrocław
tel +48 71 354 59 49, kom. +48 883 909 409
email: biuro@lipinscy.pl,
https://lipinscy.pl/projekt/dubrownik/

PARTER

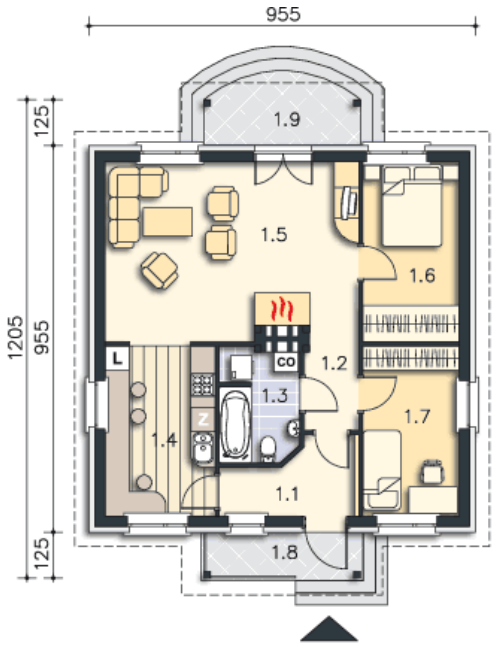

72.55M²

1.1 Wiatrołap	5.31m²
1.2 Komunikacja	3.4m²
1.3 Łazienka	5.43m²
1.4 Kuchnia	11.32m²
1.5 Pokój dzienny	26.66m²
1.6 Pokój	10.51m²
1.7 Pokój	9.92m²
1.8 Taras	4.78m²
1.9 Taras	6.26m²